Typ 1 / Type 1

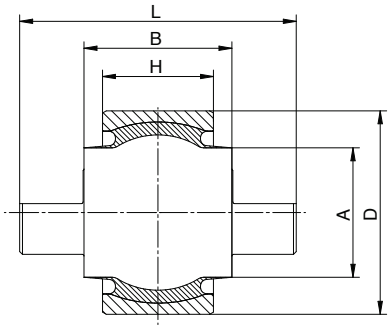

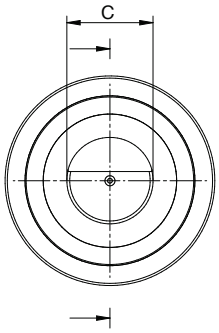

Art.-Nr. Part. No.	D	B	H	L	A	C
XX1484	110	90	70	160	70	45
XX1517	110	80	60	150	70	45

Alle Maße in mm / All Dimensions in mm

Anfertigungsware ist grundsätzlich in allen Qualitäten und Shore-Härten lieferbar.

Non-Standard items available in all rubber grades and hardnesses.

Typ 2 / Type 2

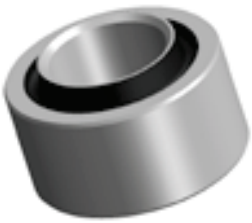

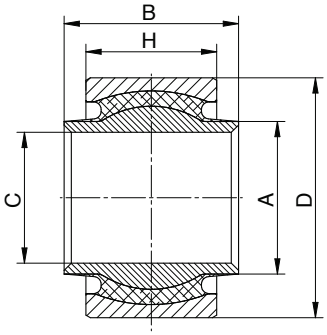

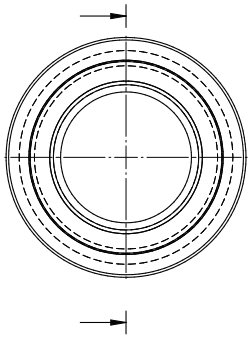

Art.-Nr. Part. No.	D	B	H	A	C
XX1485	110	90	70	70	60
XX1518	110	80	60	70	60

Alle Maße in mm / All Dimensions in mm

Anfertigungsware ist grundsätzlich in allen Qualitäten und Shore-Härten lieferbar.

Non-Standard items available in all rubber grades and hardnesses.

ELASTOMETALL GMBH
Gummi-Metall-Verbindungen
Rubber-Metal-Bonded Products

Firmensitz / *Headquarter*
D – 77833 Ottersweier
Güterstraße 14

Tel: + 49 (0) 72 23 / 98 87-0
Fax: + 49 (0) 72 23 / 98 87-80
info@elastometall.de

Stand: April 2015

Typ 3 / Type 3

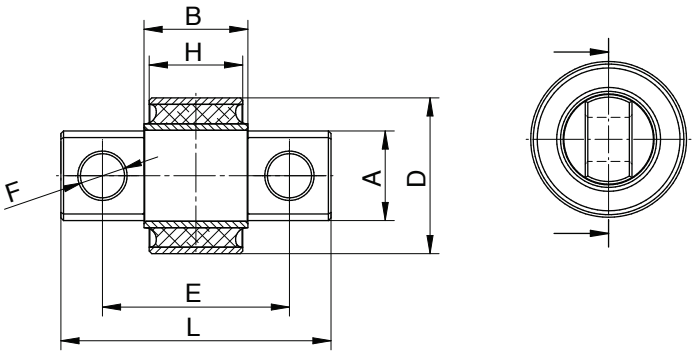

Art.-Nr. Part. No.	D	B	H	L	A	E	F
XX1684	60	70	36	104	34,5	72	17
XX1700	200	226	222	490	99	390	32
SP1837	110	90	80	200	42	150	25

Alle Maße in mm / All Dimensions in mm

Anfertigungsware ist grundsätzlich in allen Qualitäten und Shore-Härten lieferbar.

Non-Standard items available in all rubber grades and hardnesses.

Typ 4 / Type 4

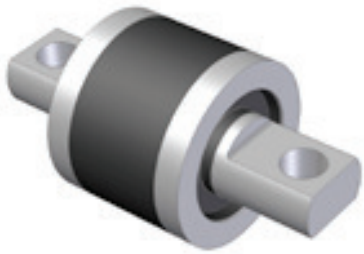

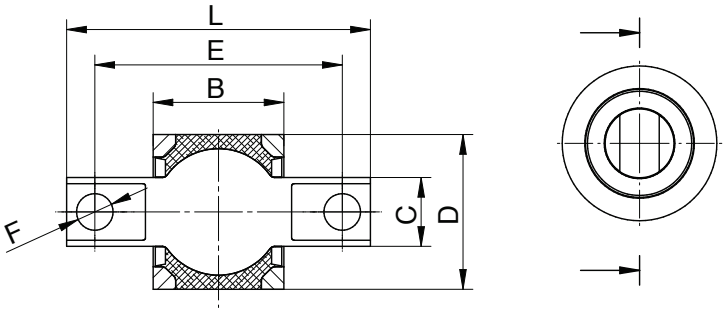

Art.-Nr. Part. No.	D	B	L	C	E	F
XX1757	55	46,5	108	24,5	88	13

Alle Maße in mm / All Dimensions in mm

Anfertigungsware ist grundsätzlich in allen Qualitäten und Shore-Härten lieferbar.

Non-Standard items available in all rubber grades and hardnesses.

ELASTOMETALL GMBH
Gummi-Metall-Verbindungen
Rubber-Metal-Bonded Products

Firmensitz / *Headquarter*
D – 77833 Ottersweier
Güterstraße 14

Tel: + 49 (0) 72 23 / 98 87-0
Fax: + 49 (0) 72 23 / 98 87-80
info@elastometall.de

Stand: April 2015