Spannrollen (T-, AT-Profil)

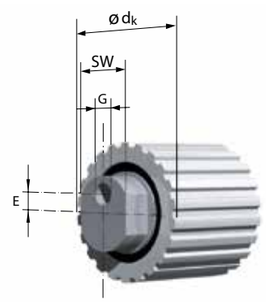

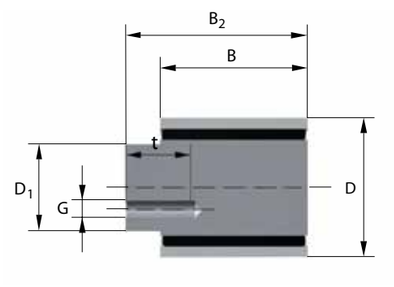

Typ B/E0 (verzahnt)

Spannrollen (BAT-Profil)

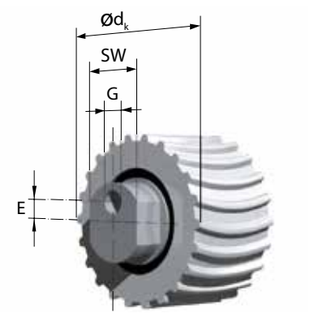

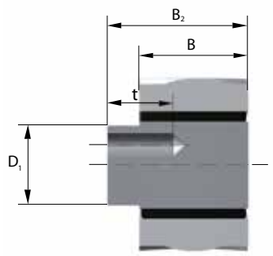

Typ B/E0 links

Spannrollen (BAT-Profil)

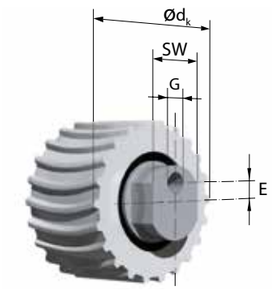

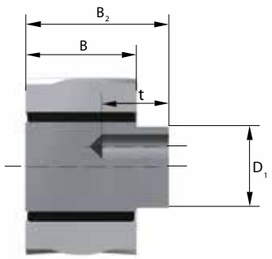

Typ B/E0 rechts

Spannrollen Typ B
mit Exzenter, Lauffläche verzahnt
Lagerprogramm

Spannrollen vom Typ B sind 2-fach auf Rillenkugellagern gelagert. Die Lager sind fettdauergeschmiert. Bis 70°C Dauertemperatur liegt keine Minderung der Fettgebrauchsdauer vor. Kurzfristig sind Temperaturen bis 120°C zulässig.

Werkstoffe:
Achse: Stahl
Laufrolle: Aluminium

BRECO-Bestellbezeichnung

Spannrolle B/E0 Al 34 T5 / 22 - 0
- Werkstoff
- Breite B
- Typ / Teilung
- Zähnezahl
- Anzahl Bordscheiben

Spannrolle B/E0 Al 40 BAT10 / 20 - rechts
- Werkstoff
- Breite B
- Typ / Teilung
- Zähnezahl

Spannrollen Typ B/E0 (Lagerprogramm)

B [mm]	Typ / Teilung	Zähne-zahl	Anzahl Bord-schei-ben	max. Riemen-breite [mm]	d_k [mm]	B_2 [mm]	E [mm]	G	t [mm]	D_1 [mm]	SW [mm]	Tragzahlen		max. Dreh-zahl n [min^{-1}]
												$C_{dyn.}$ [N]	$C_{stat.}$ [N]	
34	T5	22	0	25	34,15	42	5	M6	10	20	17	7950	3920	30000
40	T10	20	0	32	61,80	50	5	M12	20	30	27	19300	13100	30000
64	T10	20	0	50	61,80	74	5	M12	20	30	27	19300	13100	15000
34	AT5	22	0	25	33,79	42	5	M6	10	20	17	7950	3920	15000
40	AT10	20	0	32	61,84	50	5	M12	20	30	27	19300	13100	15000
64	AT10	20	0	50	61,84	74	5	M12	20	30	27	19300	13100	15000
40	BAT10	20*	0	32	61,84	50	5	M12	20	30	27	19300	13100	15000
64	BAT10	20*	0	50	61,84	74	5	M12	20	30	27	19300	13100	15000
40	BATK10	24	0	32	74,57	50	5	M12	20	30	27	19300	13100	15000
64	BATK10	24	0	50	74,57	74	5	M12	20	30	27	19300	13100	15000

* z_{min} beachten